SK60	HYDRO-POÊLES	de manincor
mm 680x660xh1080	certification CE EN-13240	

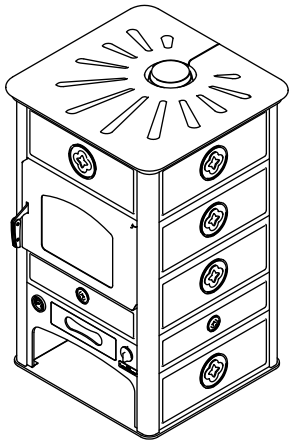

SK60

Céramiques blanc, bordeaux ou en Pierre serpentine

ÉQUIPEMENTS STANDARDS

- sortie de fumées supérieure ø 150 mm
- prédisposition pour décharge thermique de sécurité pour installation à vase fermé
- thermostat pompe
- réglage thermostatique d'air primaire
- prise d'air de l'extérieur ø 80 mm

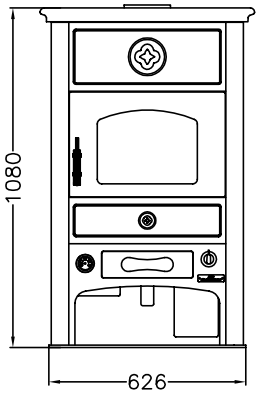

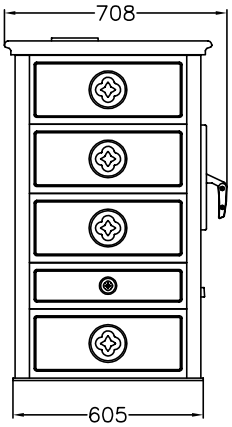

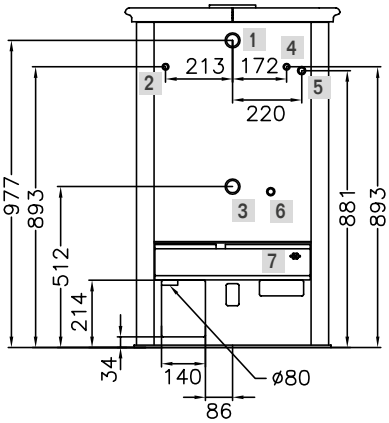

1 Raccord refoulement ø 1"1/4 femelle
2 Raccord pour le circuit de décharge thermique ø 1/2" mâle
3 Raccord retour ø 1"1/4 femelle
4 Raccord sonde de décharge thermique ø 1/2" femelle
5 Raccord pour le circuit de décharge thermique ø 1/2" mâle
6 Évacuation chaudière ø 1/2" femelle
7 Thermostat de la pompe

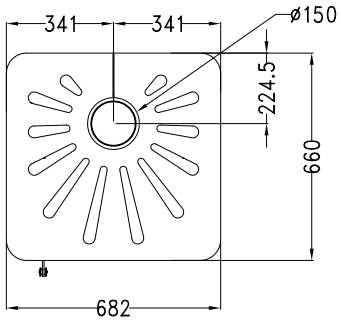

DONNEES TECHNIQUES	
Classe Energétique: A+	Rendiment: 85 %
Puissance calorifique nominale (max): 13.9 (24.5) kW	Puissance restitué à l'eau (max): 12.5 (20.5) kW
Co à 13 % O2: 0.06 %	Poussières à 13% d'oxigène: 26.3 mg/Nm^3
Pression max. eau: 1.5 bar	Capacité d'eau échangeur: 26.5 Lt
Dimensions foyer (LxPxH): 33x36x45 cm	Dimensions de la bouche de chargement (LxH): 35x25 cm
Température des gaz d'échappement: 200 °C	Débit des gaz d'échappement: 12.9 g/s
Dépression à la cheminée : mbar 0.12	Poids net/avec emballage : kg 310/330