SK60F	HYDRO-POÊLES	de manincor
mm 680x660xh1450	certification CE EN-13240	

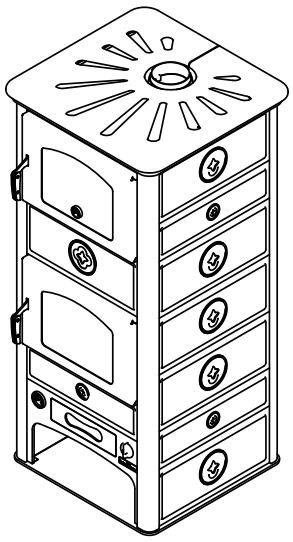

SK60F

Céramiques blanc, bordeaux ou en Pierre serpentine

ÉQUIPEMENTS STANDARDS

- sortie de fumées supérieure ø 150 mm
- prédisposition pour décharge thermique de sécurité pour installation à vase fermé
- four de mm 350x520xh240
- équipements du four : 1 grille + 1 plat
- thermostat pompe
- réglage thermostatique d'air primaire
- prise d'air de l'extérieur ø 80 mm

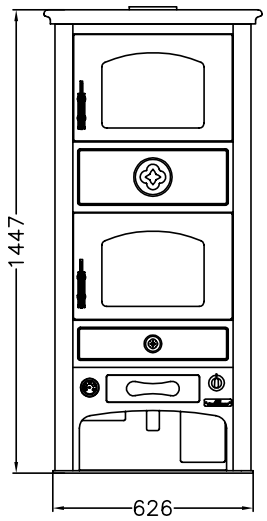

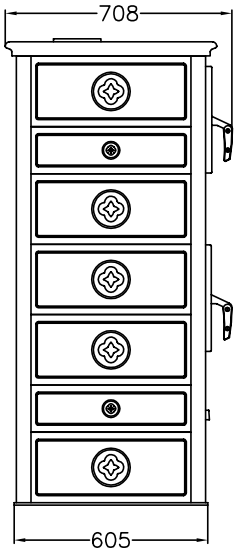

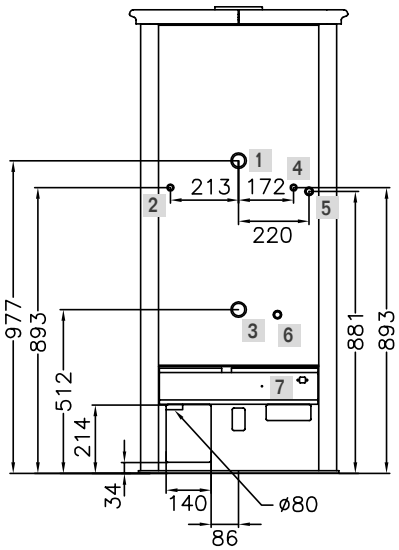

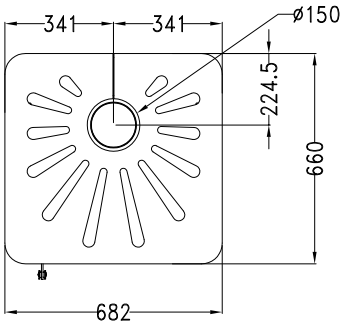

1 Raccord refoulement ø 1"1/4 femelle
2 Raccord pour le circuit de décharge thermique ø 1/2" mâle
3 Raccord retour ø 1"1/4 femelle
4 Raccord sonde de décharge thermique ø 1/2" femelle
5 Raccord pour le circuit de décharge thermique ø 1/2" mâle
6 Évacuation chaudière ø 1/2" femelle
7 Thermostat pompe

DONNEES TECHNIQUES	
Classe Energétique: A+	Rendiment: 85.5 %
Puissance calorifique nominale (max): 17.1 (26.5) kW	Puissance restitué à l'eau (max): 13.4 (20.5) kW
Co à 13 % O2: 0.06 %	Poussières à 13% d'oxigène: 28.7 mg/Nm^3
Pression max. eau: 1.5 bar	Capacité d'eau échangeur: 26.5 Lt
Dimensions foyer (LxPxH): 33x36x45 cm	Dimensions de la bouche de chargement (LxH): 35x25 cm
Température des gaz d'échappement: 205 °C	Débit des gaz d'échappement: 15.2 g/s
Dépression à la cheminée : mbar 0.12	Poids net/avec emballage : kg 360/380